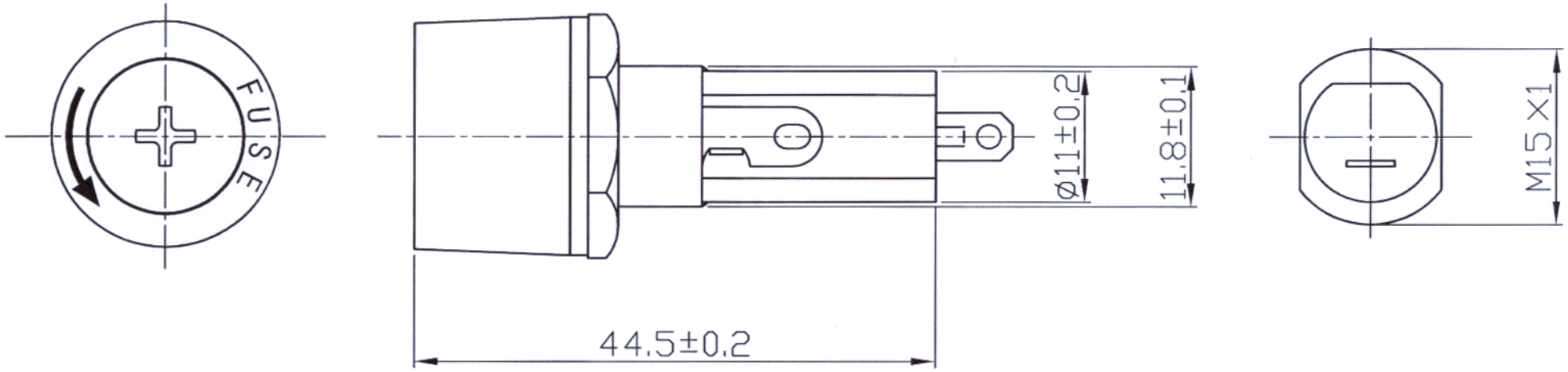

说明SPECIFICATIONS

1、适用保险丝⌀6×30MM
2、接触电阻：<0.02Ω
3、耐　　压：≥AC3000V
4、绝缘电阻：≥1000MΩ
5、材　　料：酚醛塑料Bakelite;H62

					2095			大 廣 有 限 公 司 DA KOANG CO., LTD.
标记	处数	更改文件号	签字	日 期				
设 计	刘雷	标 准			图样标记		重 量	比 例
校 对		审 定						
审 核	黄涛	批 准						
工 艺		日 期	1/2.18		共 页	第 页		